WSP-1
Lc=10,60mb
SKALA 1:25

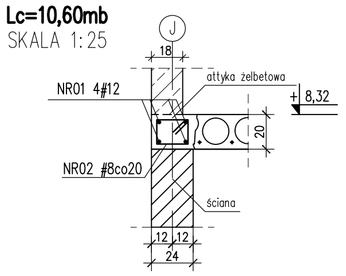

NR01 #12 L=46,70mb B500

NR02 #8 L=84 B500 SZT.55

SCHEMAT DOZBROJENIA WIEŃCA PRZY POŁĄCZENIU Z TRZPIENIAMI TZ-1.2 I TZ-4.1

SZT.2 SKALA 1:25

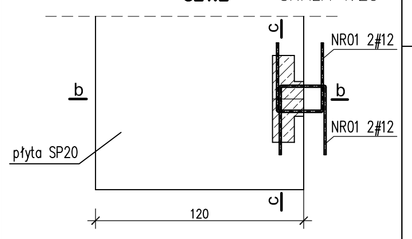

Przekrój b–b

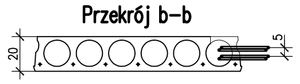

Przekrój c–c

NR01 #12 L=107 B500 SZT.4

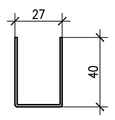

WSP-2
Lc=8,50mb
SKALA 1:25

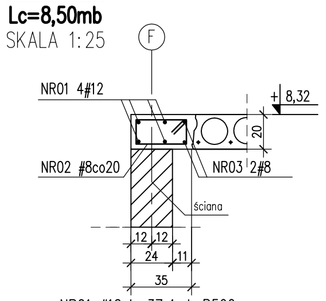

NR01 #12 L=37,4mb B500

NR02 #8 L=106 B500 SZT.44

NR03 #8 L=18,7mb B500

UWAGA! DŁUGOŚĆ WYLEWEK WYNIKOWA–PO ROZŁOŻENIU PŁYT DOKONAĆ EWENTUALNEJ KOREKTY SZEROKOŚCI WYLEWKI I DOGIĄĆ ODPOWIEDNIO ZBROJENIE WYLEWKI DO RZECZYWISTYCH WYMIARÓW

WSP-3
Lc=13,96mb
SKALA 1:25

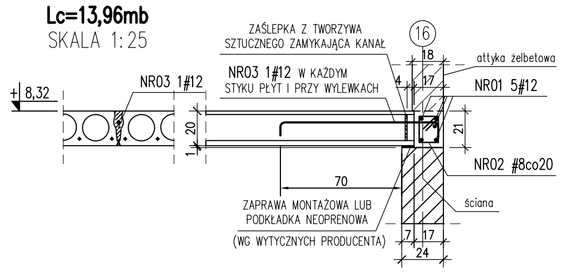

NR02 #8 L=72 B500 SZT.70

NR01 #12 L=76,8mb B500

UKŁADAĆ W SZCZELINACH MIĘDZY PŁYTAMI

NR03 #12 L=107 B500 SZT.11

WSP-4
Lc=7,74mb
SKALA 1:25

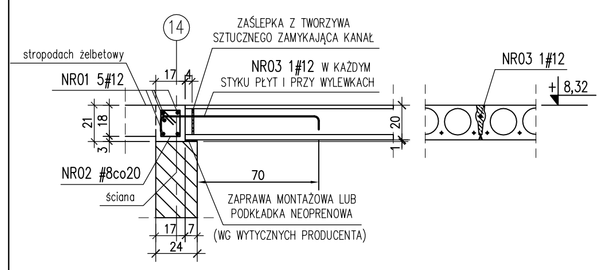

NR01 #12 L=42,6mb B500

NR02 #8 L=72 B500 SZT.40

UKŁADAĆ W SZCZELINACH MIĘDZY PŁYTAMI

NR03 #12 L=107 B500 SZT.6

WSP-4A
Lc=6,29mb
SKALA 1:25

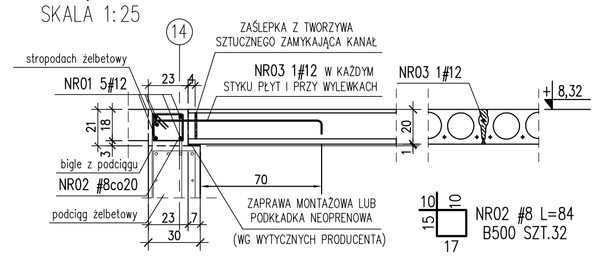

NR03 #12 L=106 B500 SZT.5

UKŁADAĆ W SZCZELINACH MIĘDZY PŁYTAMI

NR02 #8 L=84 B500 SZT.32

NR01 #12 L=34,6mb B500

UWAGI:
- MINIMALNA GŁĘBOKOŚĆ OPARCIA PŁYT NA PODPORZE–7cm dla płyt SP20 i 10cm dla płyt SP40
- PŁYTY OPIERAĆ RÓWNOMIERNIE NA CAŁEJ DŁUGOŚCI KRAWĘDZI PODPOROWYCH
- POD OPARCIE PŁYT OSTATNIĄ WARSTWĘ MURU WYKONAĆ Z SLIKATÓW PRZYNYCH
- PŁYTY OPIERAĆ NA TASMIE NEOPRENOWEJ UZGODNIONEJ Z PRODUCENTEM PŁYT
- STYKI PODŁUŻNE MIĘDZY PŁYTAMI NALEŻY WYPEŁNIĆ BETONEM DROBNOZIARNISTYM O MAKSYMALNYM WYMIARZE ZIAREN KRUSZYWA dg ≤ 8mm, KLASY CO NAJMNIEJ B20, O KONSYSTENCJI PLASTYCZNEJ
- **CAŁOŚĆ STROPU WYKONAĆ ZGODNIE Z INSTRUKCJĄ PRODUCENTA PŁYT KANAŁOWYCH**
- RYSUNKI ROZPATRYWAĆ WRAZ Z RYSUNKIEM ZESTAWIENIOWYM I RYS. ELEMENTÓW POWIĄZANYCH

WSP-5
Lc=13,83mb
SKALA 1:25

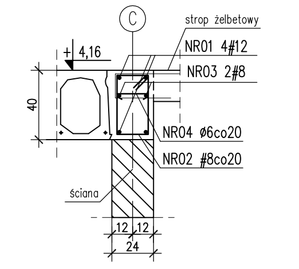

NR01 #12 L=60,9mb B500

NR03 #8 L=30,5mb B500

NR02 #8 L=124 B500 SZT.68

NR04 ø6 B240 L=34 szt.68

WSP-6
Lc=10,57mb
SKALA 1:25

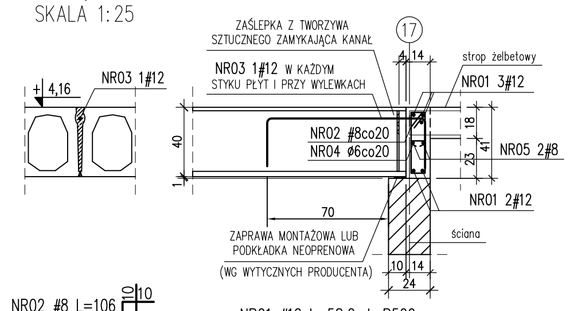

NR02 #8 L=106 B500 SZT.52

NR01 #12 L=58,2mb B500

NR03 #12 L=147 B500 SZT.8

UKŁADAĆ W SZCZELINACH MIĘDZY PŁYTAMI

NR04 ø6 B240 L=24 szt.52

NR05 #8 L=23,3mb B500

WSP-7
Lc=10,44mb
SKALA 1:25

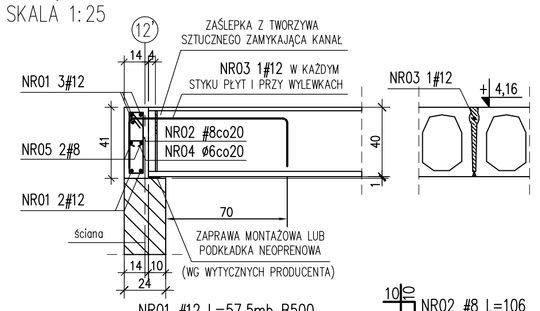

NR01 #12 L=57,5mb B500

NR02 #8 L=106 B500 SZT.51

NR03 #12 L=147 B500 SZT.8

UKŁADAĆ W SZCZELINACH MIĘDZY PŁYTAMI

NR05 #8 L=23,0mb B500

NR04 ø6 B240 L=24 szt.51

WSP-8
Lc=12,27mb
SKALA 1:25

UWAGA! DŁUGOŚĆ WYLEWKI WYNIKOWA –PO ROZŁOŻENIU PŁYT DOKONAĆ EWENTUALNEJ KOREKTY SZEROKOŚCI WYLEWKI I DOGIĄĆ ODPOWIEDNIO ZBROJENIE WYLEWKI DO RZECZYWISTYCH WYMIARÓW

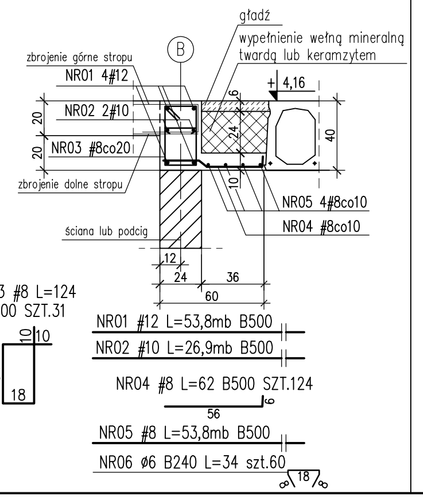

NR03 #8 L=124 B500 SZT.31

NR01 #12 L=53,8mb B500

NR02 #10 L=26,9mb B500

NR04 #8 L=62 B500 SZT.124

NR05 #8 L=53,8mb B500

NR06 ø6 B240 L=34 szt.60

dmin – MINIMALNA ŚREDNICA WEWNĘTRZNA GIĘCIA

Pręty	Haki i pętle (dmin)		Pręty odgięte i zagięte (Dmin)
	ø<20mm	ø≥20mm	
żebrowane	4ø	7ø	20ø
gładkie	2,5ø	5ø	15ø

SPOSÓB WYMIAROWANIA HAKÓW (PODANO ZEWNĘTRZNE WYMIARY PRĘTÓW)

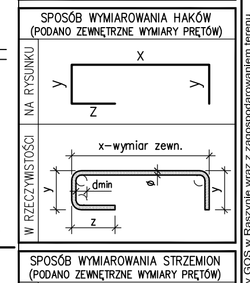

SPOSÓB WYMIAROWANIA STRZEMION (PODANO ZEWNĘTRZNE WYMIARY PRĘTÓW)

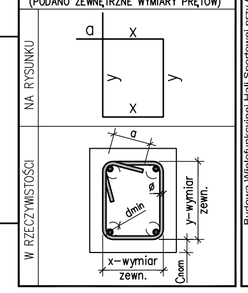

SPOSÓB WYMIAROWANIA PRĘTÓW (PODANO ZEWNĘTRZNE WYMIARY PRĘTÓW)

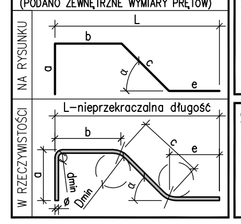

Cnom – OTULINA [cm]

Elementy	Otulenie
fundamenty spód	5,0
fundamenty pozostałe	3,0
słupy, ściany, podciągi	3,0
płyty stropowe	2,0
prefabrykaty	2,0

MATERIAŁY

BETON	C20/25 (B25)
STAL ZBROJENIA	B500 (BSt500S) (oznaczono "#")
	B240 (St3S) (oznaczono "ø")
NR ZEST. STALI ZBROJENIOWEJ	17

PRACOWNIA PROJEKTOWA
KONSTRUKTOR
KONSTRUKTOR Sp. z o.o.
ul. Pola 2/2, 71-342 Szczecin
mail: konstruktorsz@wp.pl
tel. 509-644-117

obiekt: Budowa Wielofunkcyjnej Hali Sportowej przy SOSW w Rzeczycie wraz z zagospodarowaniem terenu oraz z zagospodarowaniem terenu przyległym na działce nr ewid. 1080/1, 1080/2, 1080/3, 1080/4, 1080/5, 1080/6, 1080/7, 1077/1, 1080/3, 1080/5

adres: Rzeczycie, ul. Sportowa 30, dz. bud. 1080/1, 1080/2, 1080/3, 1080/4, 1080/5, 1080/6, 1080/7, 1077/1, 1080/3, 1080/5

tytuł rysunku: **WIEŃCE STROPOWE PŁYT KANAŁOWYCH: WSP–1, WSP–2, WSP–3, WSP–4, WSP–4A, WSP–5, WSP–6, WSP–7, WSP–8**

branża: Konstrukcja

opracowanie: projekt wykonawczy

projektował: mgr inż. Krzysztof Wałczak upr.nr ZAP/0075/POOK/04 B.O.w. spec.do projektowania konstrukcji budowlanych

opracował: mgr inż. Dorota Makowska upr.nr ZAP/0006/POOK/11 B.O.w. spec.do projektowania konstrukcji budowlanych; mgr inż. Agnieszka Fir

Sprawdził: inż. Artur Urbański upr.nr ZAP/0074/POOK/04 B.O.w. spec.do projektowania konstrukcji budowlanych

skala: 1:25

data: lipiec 2016

rys.nr 32 /K